RAMETALL

Anlagenteile / Ausrüstung

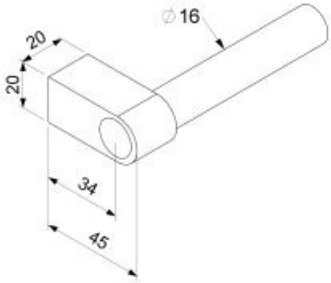

Relingsystem RS16

Das Relingsystem besteht aus Konsolen und Chromstahl-Rohr mit Durchmesser 16 mm. Das Rohrende wird mit einer Chromstahlkappe verschlossen.
Die Anordnung einer kurzen Reling kann einer Seite vorgesehen werden oder an einer Tischblattkante auf deren ganze Länge.
Die Relingkonsolen können auch auf Mauerwerk, Holz und andere Werkstoffe montiert werden, welche sich zum anbohren eignen.

		Abmessung
RS16-R	INOX-Rohr geschliffen	ø16 mm
RS16-E	INOX-Endkappe	ø16 mm
RS16-K-INOX	INOX-Konsole	20 x 20 x 45 mm
SHKD16	INOX-S-Haken für Rohr ø16	

Messerhalter magnetisch

Magnet-Messerhalter mit guter Haftung und Kunststoffbelag für schonende Messerauflage.
Breite der Auflage: 60 mm.
Erhöhung der Auflage ab Wand: 33 mm.

		Abmessung Länge
MMH-32	Magnet-Messerhalter	324 mm
MMH-58	Magnet-Messerhalter	582 mm
MMH-80	Magnet-Messerhalter	800 mm

RAMETALL - Aspstrasse 4 - CH-8154 Oberglatt - Tel. +41 (0)44 851 50 40 - Fax +41 (0)44 851 50 49 - info@rametall.ch

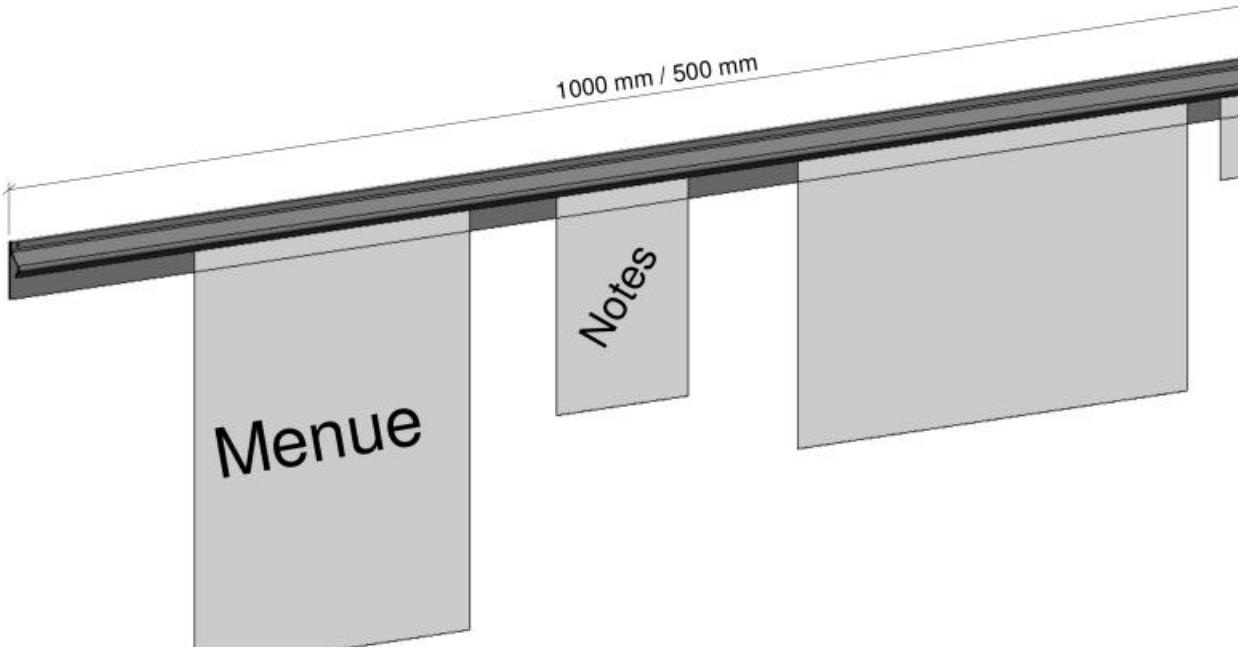

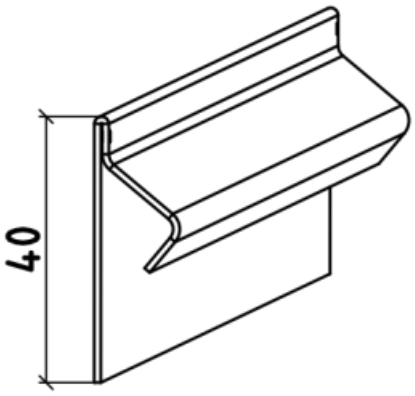

Zettelhalter / Klemmschienen

Komplett in Chromnickelstahl.
Zum Aufhängen von Zetteln, diese von unten in die Schiene einschieben
Zum Entfernen der Zettel, diese nach unten wegziehen.
Montage der Schienen mit Schrauben, Nieten oder Klebeband.

RAMETALL

www.Chromstahl-Küche.ch

RAMETALL
Ramseier & Ammann
Aspstrasse 4
CH-8154 Oberglatt

Tel. +41 (0)44 851 50 40
Fax +41 (0)44 851 50 49

info@rametall.ch
www.rametall.ch